Cashy

SOHOS
by Nowy Styl

Voici Cashy : notre nouvelle gamme de sièges pivotants de la marque SOHOS, conçue pour réaliser diverses activités. Elle relèvera tous les défis et répondra aux besoins divers de l'utilisateur.

Caractéristiques

— Une multitude de configurations permet de l'adapter à tout utilisateur, indépendamment du lieu et du type de tâches réalisées.

— Entièrement en plastique, il est donc facile à nettoyer et à désinfecter.

— Dossier et assise disponibles en quatre couleurs : noir, gris, bleu et rouge.

— Équipé d'une barre de préhension fonctionnelle, qui permet de pivoter et de déplacer le siège.

La gamme de sièges pivotants techniques Cashy

www.sohos.nowystyl.com

Nowy Styl sp. z o.o.
ul. Pużaka 49,
38-400 Krosno, Pologne

T +48 13 43 76 100
F +48 13 43 62 732
info@nowystyl.com

Small office. Home office. Your office.

© Copyright 2021 Nowy Styl sp. z o.o.
Nowy Styl sp. z o.o. se réserve le droit de modifier les caractéristiques de construction et les finitions de ses produits. Attention : les coloris réels peuvent légèrement différer des coloris présents dans ce document.
Publications of Nowy Styl sp. z o.o.
Brands and trademarks used herein are the property of NSG TM sp. z o.o.

FR_FR_E01_2021

Cashy : pour plusieurs espaces

SOHOS
by Nowy Styl

Cantine

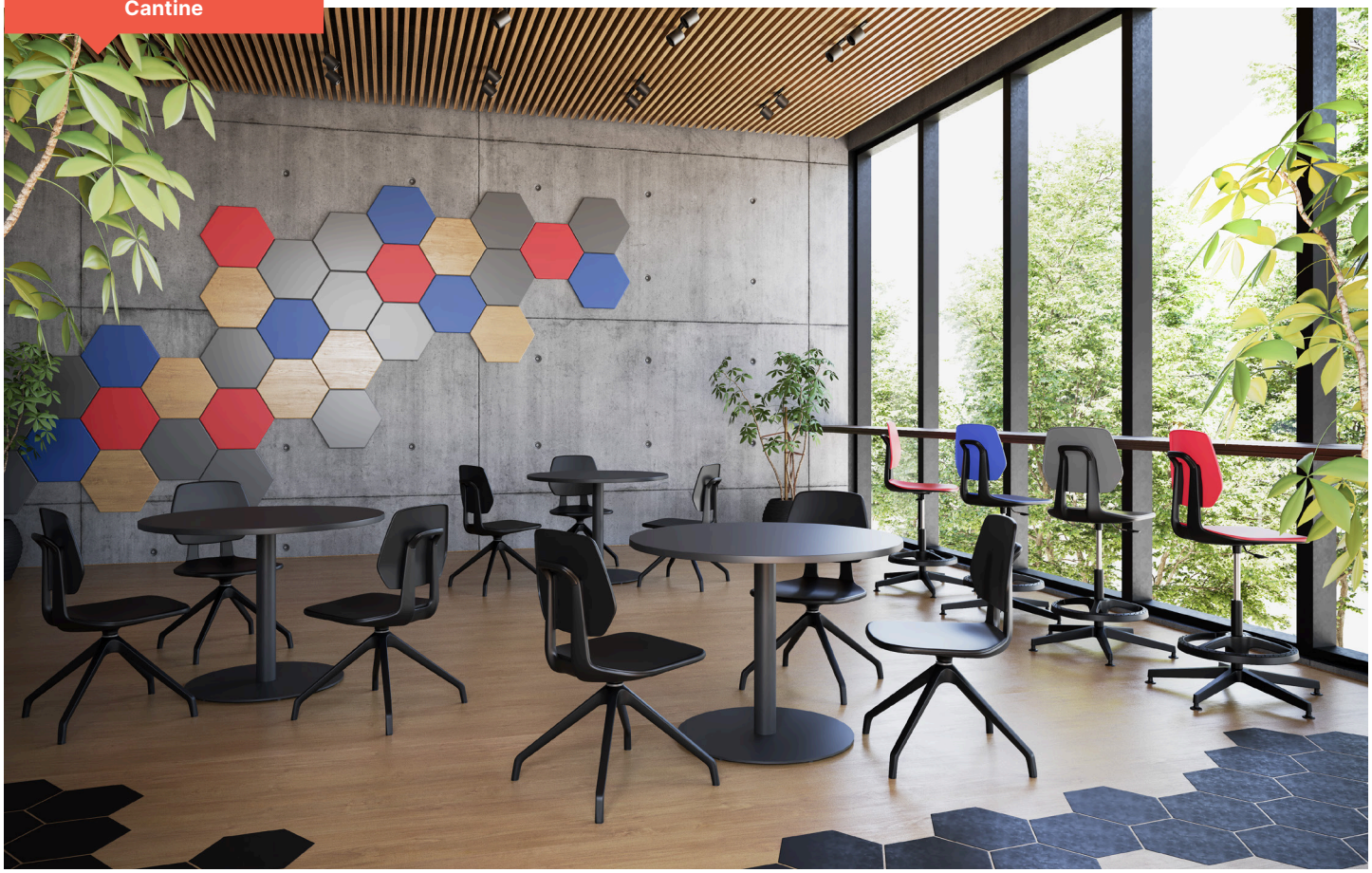

Atelier

Ce siège fonctionnel est conçu pour plusieurs espaces. Avec ses nombreux modèles, il pourra s'adapter à tout type de pièce.

Le modèle pivotant sur un piètement à quatre branches est une proposition originale et esthétique pour les cantines et les ateliers.

Cashy counter : version tabouret de bar, sur un piètement à cinq branches, réhaussé, avec patins ; c'est une solution parfaite pour les tables hautes, les caisses ou les laboratoires.

Le troisième modèle est un siège pivotant classique, sur un piètement à cinq branches avec roulettes, qui conviendra aux postes de travail standard.

Cashy : pour plusieurs tâches

SOHOS
by Nowy Styl

Accoudoirs

Disponibles en option, uniquement pour les modèles avec un piètement à cinq branches. Les accoudoirs sont fixes et toujours de couleur noire.

Gamme de produits

Les trois modèles différents de cesiège permettent de l'adapter aux besoins individuels de l'utilisateur.

Ring base

Ce type de piètement vous permet de garder une posture correcte lorsque vous êtes assis à une table haute. Il associe l'ergonomie à la fonctionnalité.

| 1 |

Siège spécial pivotant avec piètement à cinq branches.

| 2 |

Siège spécial pivotant avec piètement à quatre branches.

| 3 |

Siège spécial pivotant avec piètement à cinq branches et repose-pieds.

Caisse

Cashy : pour des secteurs d'activités divers

SOHOS
by Nowy Styl

Dimensions

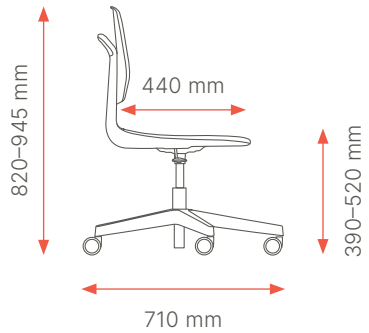

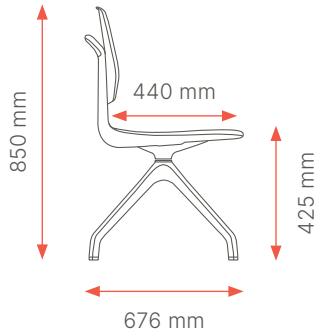

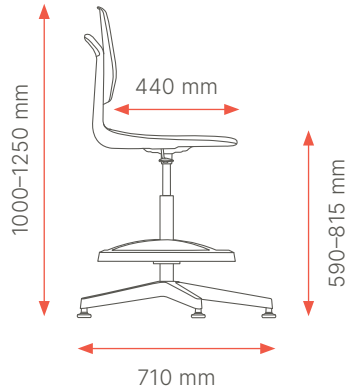

Poids 8,6 kg

Poids 6,8 kg

Poids 10,2 kg

| 1 |

Siège spécial pivotant avec piètement à cinq branches.

| 2 |

Siège spécial pivotant avec piètement à quatre branches.

| 3 |

Siège spécial pivotant avec piètement à cinq branches et repose-pieds.

Laboratoire